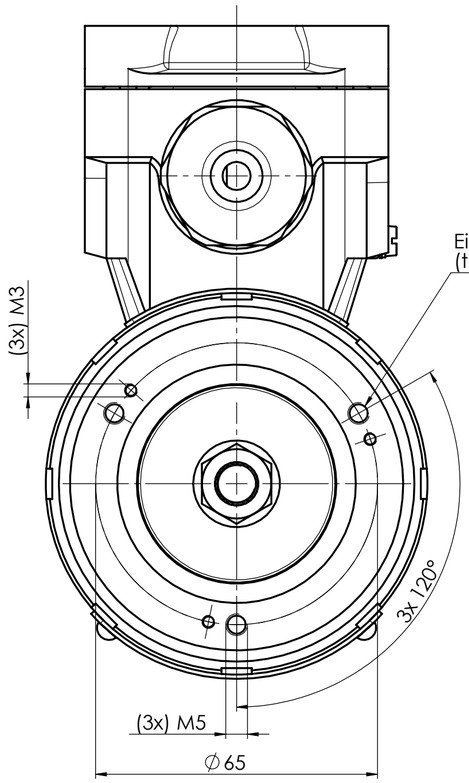

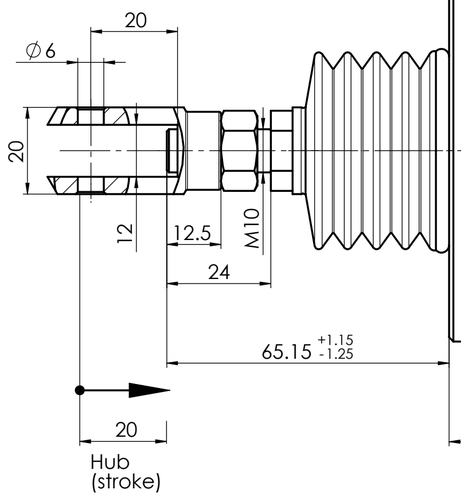

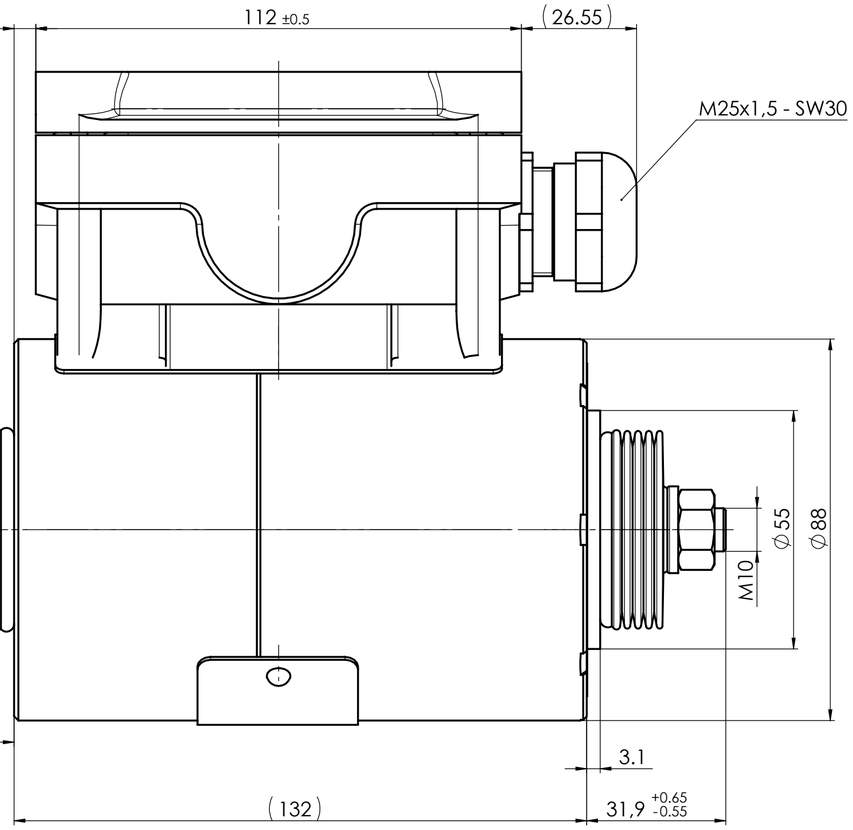

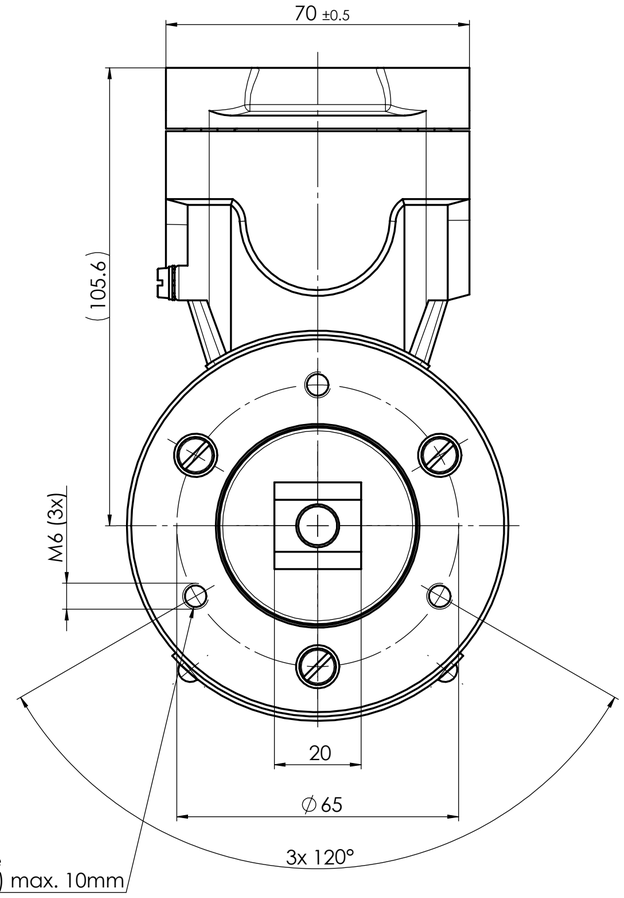

Hubkraft-Kennlinien
(stroke-force characteristic curve)

Kennlinie: Warmbedingungen mit 10% Unterspannung.
Aufgrund normaler Streuungen können Magnetkraftabweichungen von ±10% auftreten.
Die Kraftangaben beziehen sich auf eine senkrechte Prüflage, und ohne Querkräfte.
(Characteristic curve: at warm conditions with 10% low voltage.
Magnetic force based on vertical testing position and without radial force.
Due to material tolerances deviations in magnetic forces of ±10 % can occur.)

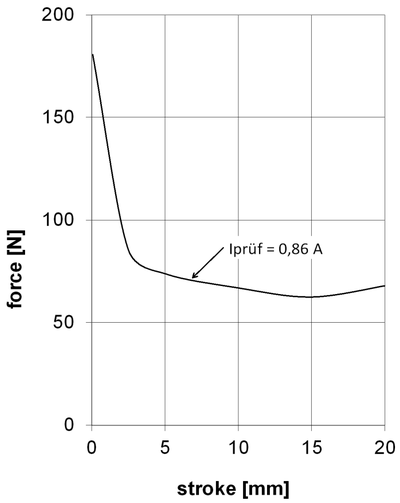

Technische Daten:
(Technical Data)

Elektromagnetische Komponente nach VDE 0580
(Electromagnetic components based on VDE 0580)

Nennspannung: (nominal voltage)	24V DC
Einschaltdauer: (duty cycle)	100 % ED
Nennleistung: (nominal power)	32 W
Schutzart: (types of protection)	IP 54 IEC60529
Thermische Klasse: (thermic class)	F(155°C)
Oberflächenschutz: (surface protection)	Gehäuse, Deckel: ISO 19598-Fe//Zn8-12//An//T0 (Housing, Cover)

d

Anker (Armature): ISO 4527-Fe//NiP15±3µm

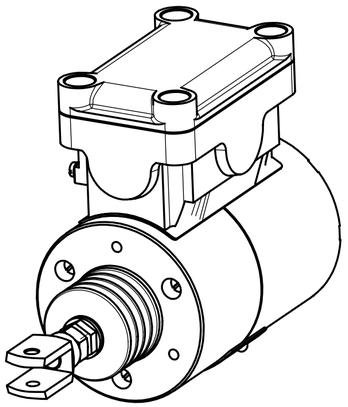

1:2

Beschriftungsbeispiel (Inscription sample): 2:1 d

KENDRION
Kendrion (Donaueschingen/Engelswies) GmbH
August-Fischbach-Str.1
78166 Donaueschingen
Ex
CE 0637

Typ 41 01E09K00
Nr. XXXXX XX
24 V Hz 1,33 A 100 ED
Hub 20 mm | Kraft 50 N | Fertigungsjahr
Zündschutzart II 2G Ex eb IIC T4 Gb | PTB 16 ATEX 2010 X
Besondere Bedingungen beachten! Geräte Nr. XXX

Maße unterliegen der Qualitätskontrolle (values underlie the quality control)

d	2x	24-0176	05/07/24	bulj
c	ern	M0104/15	21/12/16	bulj
b	2x	M0427/14	25/11/14	strw
a	ern	M0376/13	18/02/14	bulj
Zust. REV.I.	Anz. Qty.	Änderung REV. DESC.	Datum DATE	Name NAME

Projektionsmethode PROJECTION: ISO 128 1 (E)
Werkstückkanten WORK PIECE EDGES ISO 13715
Nennmassbereich / NOMINAL SIZE RANGE 0,2...0,5 mm
Längenmasse LENGTH DIMENSION ± 0,05 mm
Radien, Fasen RADIA, CHAMFERS ± 0,1 mm
Allgemeintoleranz GENERAL TOLERANCE: ISO 2768 -mK
Oberfläche SURFACE: ISO 1302
Maßstab / SCALE 1: 1
Art.Nr. / MAT.-NO.
Werkstoff, Ausgangsteil / MATERIAL, INITIAL PART

	Datum	Name
Bearb. DRAWN	18/02/14	bulj
Gepr. CHECK.	19/07/24	strw

Benennung / DESCRIPTION
Gleichstrom-Hubmagnet-EX
Solenoid EX

KENDRION
Zeichnungsnummer / DRAWING NO.
41 01E09K00 -O
Blatt / PAGE 1
1 Bl. / OF
Ers. f. / REPL. Logocad 04.09.2003 Rev. o
Format / SIZE A2
SolidWorks

Confidential
Freigabe
For this drawing we reserve all rights. The transfer, duplication, utilisation and distribution to third persons is expressly prohibited without permission. All patent trademarks and other rights in and to this drawing and design are reserved. (DIN ISO 16016-2002)
Weitergabe sowie Vervielfältigung dieser Unterlage, Verwertung und Mitteilung ihres Inhalts nicht gestattet, soweit nicht ausdrücklich zugestanden. Zuwiderhandlungen verpflichten zu Schadensersatz. Alle Rechte für den Fall der Patenterteilung oder Gebrauchsmusterteilung vorbehalten. (DIN ISO 16016-2002)