For this drawing we reserve all rights. The transfer, duplication, utilisation and distribution to third persons is expressly prohibited without permission. All patent trademarks and other rights in and to this drawing and design are reserved. (DIN ISO 16016-2002)

Freigabe:

Confidential

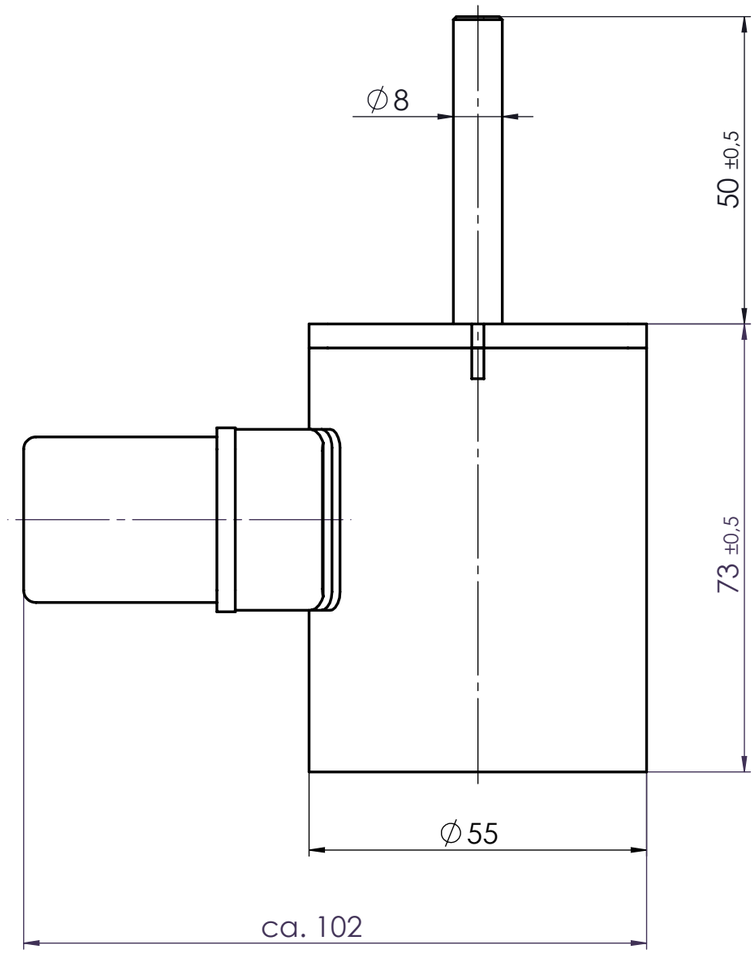

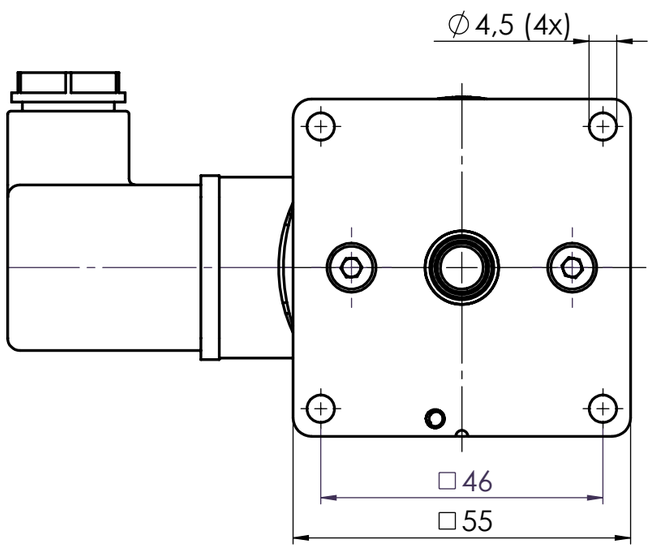

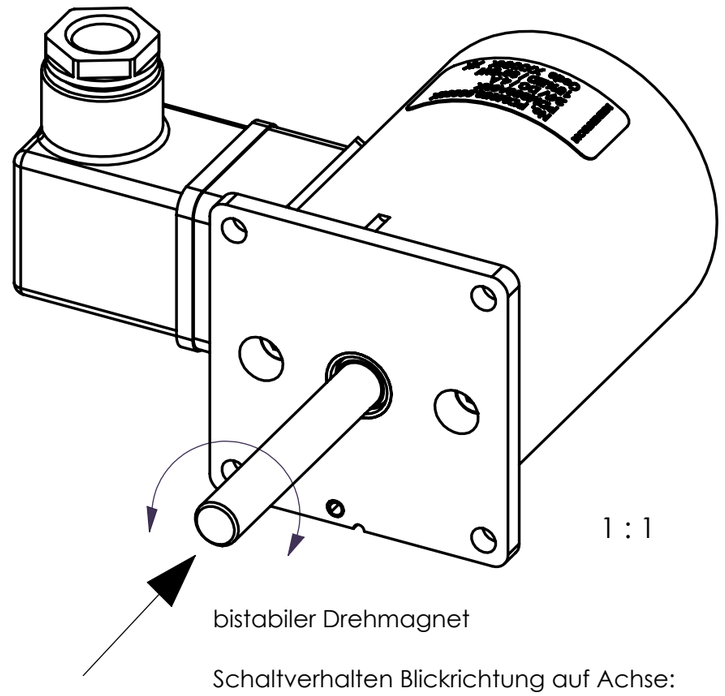

bistabiler Drehmagnet

Schaltverhalten Blickrichtung auf Achse:

PIN 1 / + / Drehrichtung math. positiv / Gegenuhrzeigersinn (PIN 2 -)

PIN 2 / + / Drehrichtung math. negativ / Uhrzeigersinnn (PIN1 -)

Technische Daten: (Technical Data)

Elektromagnetische Komponente nach VDE 0580
(Electromagnetic components based on VDE 0580)

Nennspannung: (nominal voltage)	24V DC
Einschaltdauer: (duty cycle)	15 % ED Ⓒ
Nennleistung: (nominal power)	100 W
Drehwinkel: (rotation angle)	30°
Erregerwicklung entspr.: der Thermischen Klasse (excitation winding acc. to the thermal class)	B (130°C)
Oberflächenschutz: (surface protection)	Korrosionsbeständigkeit nach DIN 50979 / CrVI-frei (corrosion resistance according to DIN 50979 / CrVI-free)

Maße unterliegen der Qualitätskontrolle (values underlie the quality control)

Projektionsmethode PROJECTION	ISO 128 1 (E)	Werkstückkanten WORK PIECE EDGES ISO 13715	Nennmassbereich / NOMINAL SIZE RANGE 0,2...0,5 mm	
			Längenmasse LENGTH DIMENSION ± 0,05 mm	Radien, Fasen RADIA, CHAMFERS ± 0,1 mm
		Allgemeintoleranz GENERAL TOLERANCE: ISO 2768 -mK	Oberfläche SURFACE: ISO 1302	Maßstab / SCALE 1:1 — Art.Nr. / MAT.-NO.
				Werkstoff, Ausgangsteil / MATERIAL, INITIAL PART
			Datum / Name	Benennung / DESCRIPTION
			Bearb. DRAWN: 10.12.15 sesb	Drehmagnet
			Gepr. CHECK.: 27.09.21 kerm	Rotating solenoid

Zust. REV.I.	Anz. Qty.	Änderung REV. DESC.	Datum DATE	Name NAME
c	1x	21-0405	27.09.21	knos
b	ern	ÄA.Nr.4293	18.08.20	kerm
a	neu	12350	10.12.15	sesb

KENDRION

Zeichnungsnummer / DRAWING NO.: PDM050A039 -O

Blatt / PAGE: 1 — 1 Bl. / OF

Ers. f. / REPL. — Format / SIZE A3 — SolidWorks

Weitergabe sowie Vervielfaeltigung dieser Unterlage, Verwertung und Mitteilung ihres Inhalts nicht gestattet, soweit nicht ausdrücklich zugestanden. Zuwiderhandlungen verpflichten zu Schadenersatz. Alle Rechte fuer den Fall der Patentierung oder Gebrauchsmuster Eintragung vorbehalten. (DIN ISO 16016-2002)