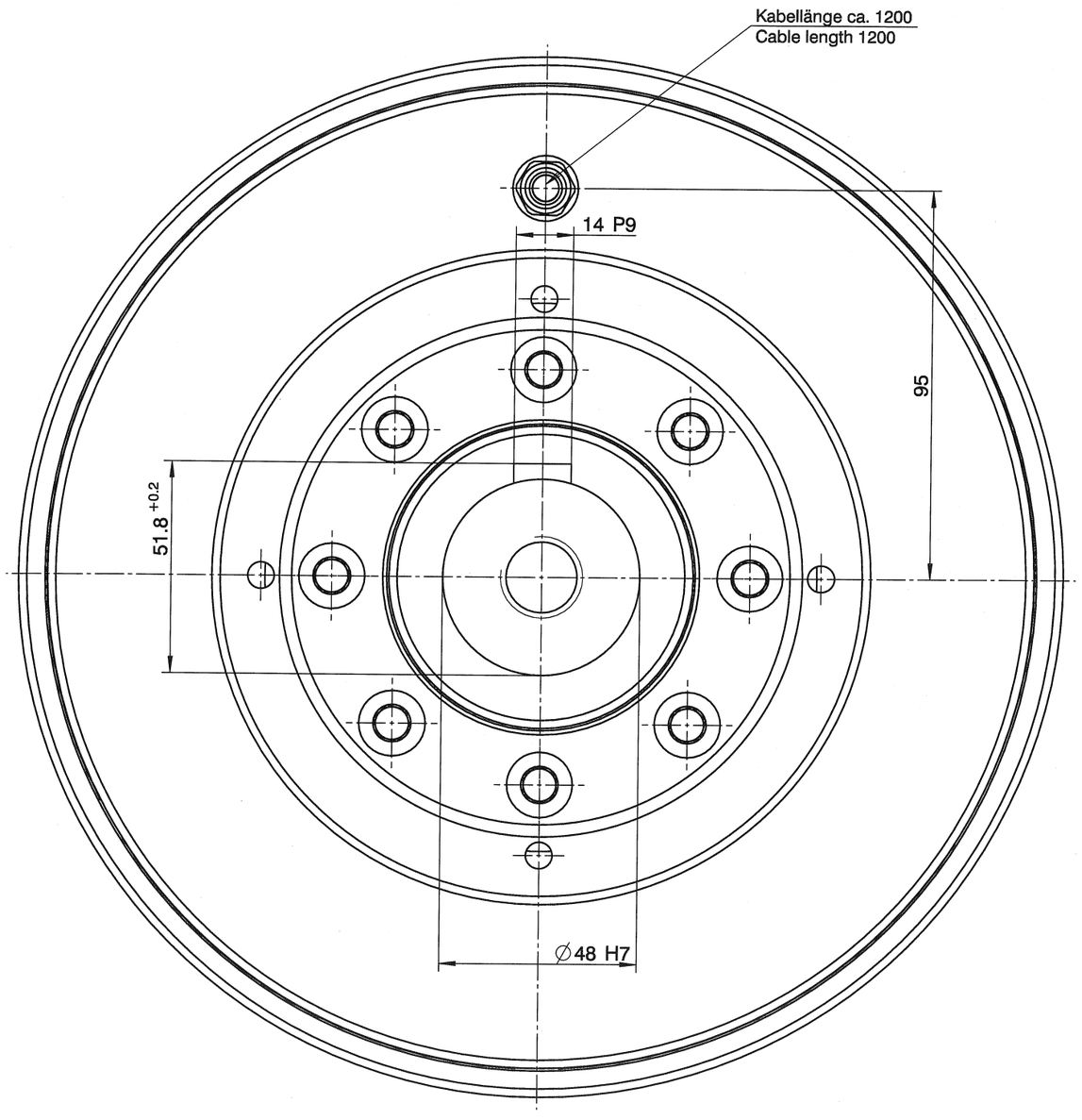

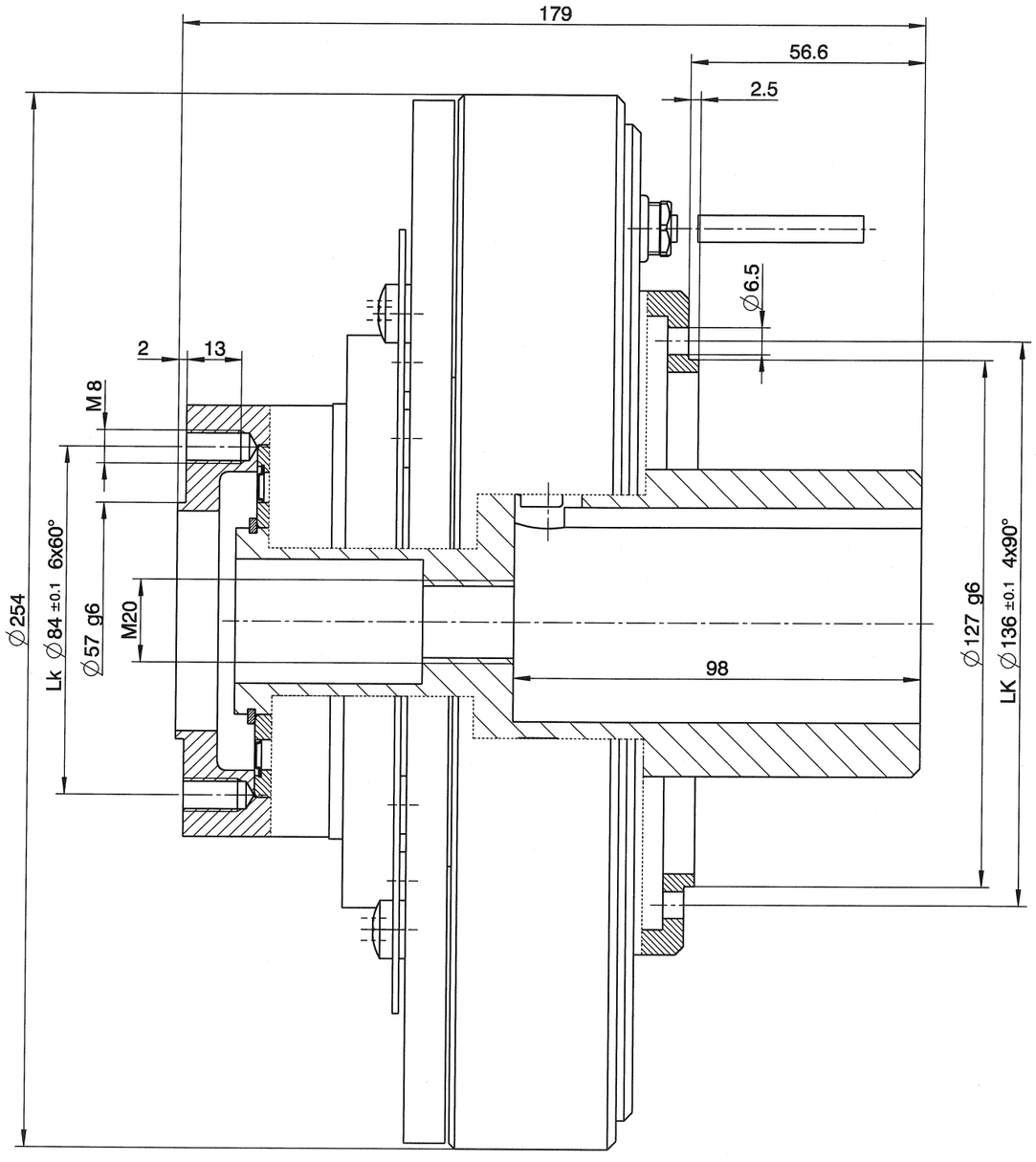

Übertragbares Moment ($M_ü$) nach VDI 2241:

$M_ü$ im Anlieferzustand: 1000 Nm
$M_ü$ nach 50 Teillastschaltungen: ca. 1500 Nm
Bei Belastung (M_{erf}) bis 1000 Nm kein Einlaufen mit Teillastschaltungen erforderlich.
Bei Balastung (M_{erf}) bis max. 1250 Nm müssen vor Inbetriebnahme min. 20 Teillastschaltungen durchgeführt werden.

$$M_{erf} = \frac{P\,[KW] \times 9550}{n\,[1/min]}$$

U = 24 V
P = 80 W

Transmissible torque (M_t) according to VDI 2241:

M_t in delivery condition: 1000 Nm
M_t after 50 part load cycles: about 1500 Nm
Under load (M_{nec}) up to 1000 Nm no run in with part load cycles necessary.
Under load (M_{nec}) up to max. 1250 Nm 20 part load cycles must be made before starting up.

$$M_{nec} = \frac{P\,[KW] \times 9550}{n\,[rpm]}$$

U = 24 V
P = 80 W

LINNIG® Schutzvermerk DIN ISO 16016 beachten! Refer to protection notice DIN ISO 16016!					Technische Änderungen vorbehalten		Material :
							Scale : 1:1 — DIN A2
					Datum	Name	E-Magnetkupplung E-M-Clutch
					Bearb. 01.06.10	Pasqua	
					Gepr. 08.06.10		
					Freig. 08.06.10		
					CATIAV5R19SP06	K0=Entwurf K1=Entwicklung K2=Vorserie K3=Serie K4=Ersatzteil K5=Auslauf	LA41.40Y — Blatt 3 von 3 Bl.
					Stand: K3		
Index	Änd.-Nr.	Name	Datum	Freigabe	Gew.: 0,000 kg		Gefert.aus — Ers.f.Zg. — Entst.aus LA41.24X