Weitergabe sowie Vervielfaeltigung dieser Unterlage, Verwertung und Mitteilung ihres Inhalts nicht gestattet, soweit nicht ausdrücklich zugestanden. Zuwiderhandlungen verpflichten zu Schadenersatz. Alle Rechte fuer den Fall der Patentierung oder Gebrauchsmuster Eintragung vorbehalten. (DIN ISO 16016-2002)

Freigabe:

For this drawing we reserve all rights. The transfer, duplication, utilisation and distribution to third persons is expressly prohibited without permission. All patent trademarks and other rights in and to this drawing and design are reserved. (DIN ISO 16016-2002)

Confidential

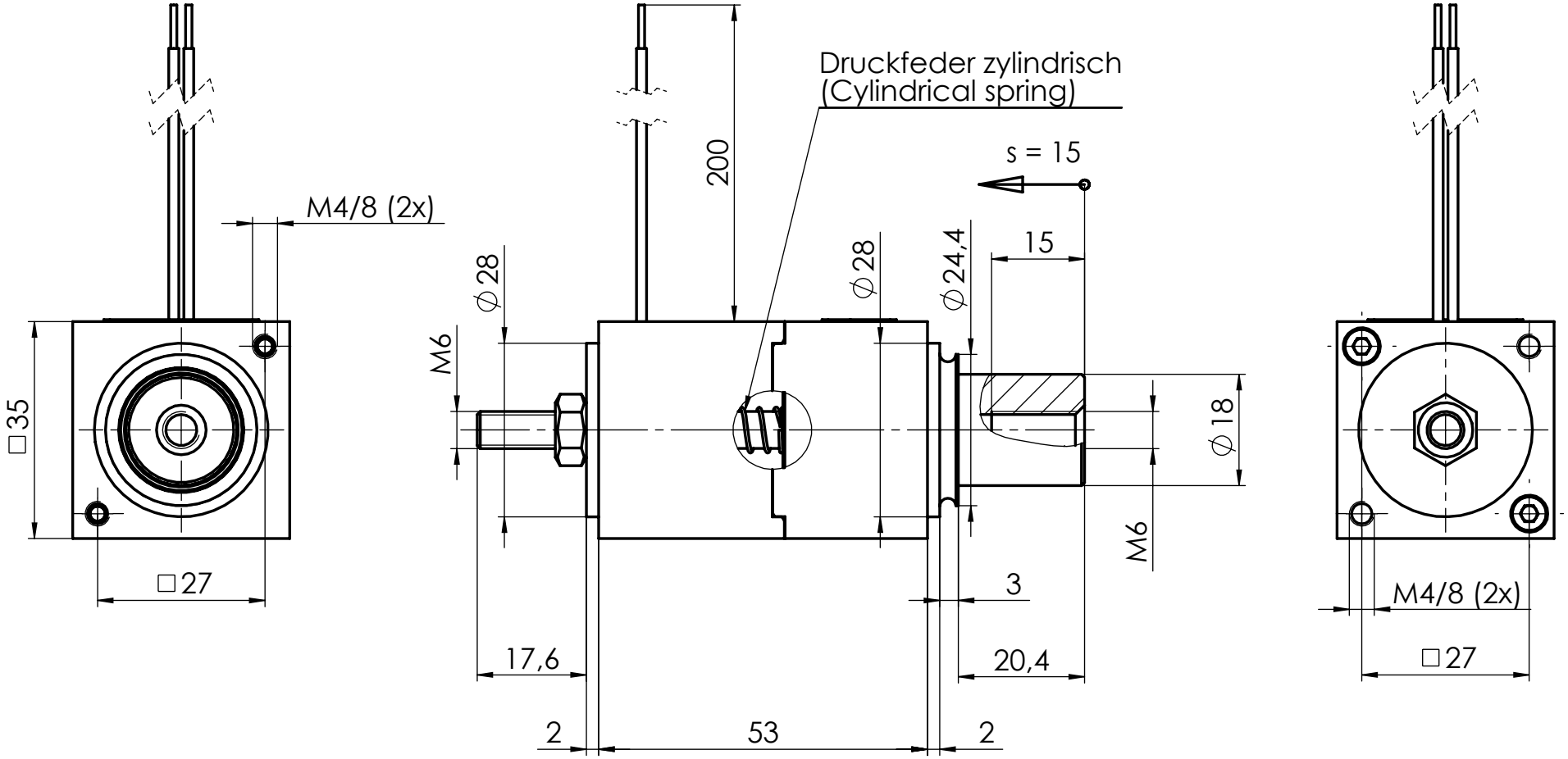

Sonderversion! Verwendung nur bei externen Lasten, die die Magnetkraft unterstützen empfohlen.
(Special version! Use only recommended with external loads that support the magnetic force.) ©

Technische Daten: (Technical Data)	Teile Nr. / part no. LHP0350218	Projektionsmethode PROJECTION	ISO 128 1 (E)	Bearb. DRAWN	Datum 21.06.16	Name reia	Benennung / DESCRIPTION Hochleistungs-Einfachhubmagnet
Nennspannung (nominal voltage)	24V DC			Gepr. CHECK.	22.05.23	strw	High performance single stroke solenoid
Einschaltdauer (duty cycle)	100% ED						
Nennleistung (nominal power)	14,1 W						

Zust. REV.I.	Anz. Qty.	Änderung REV. DESC.	Datum DATE	Name NAME
c	1x	PM002038	22.05.23	reia
b	1x	M0464/17	12.12.17	reia
a	neu	M0059/16	29.06.16	reia

KENDRION

Zeichnungsnummer / DRAWING NO. LHP035053A00

Blatt / PAGE 1 — 1 Bl. / OF

Ers. f. / REPL.

Format / SIZE A4

SolidWorks