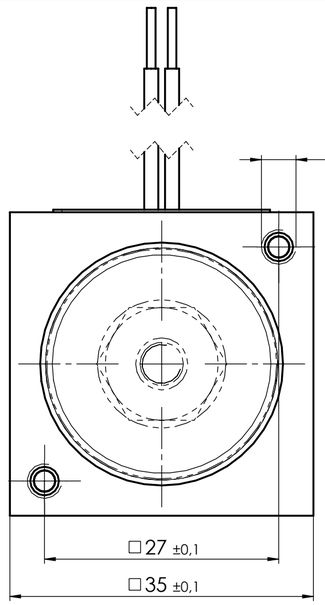

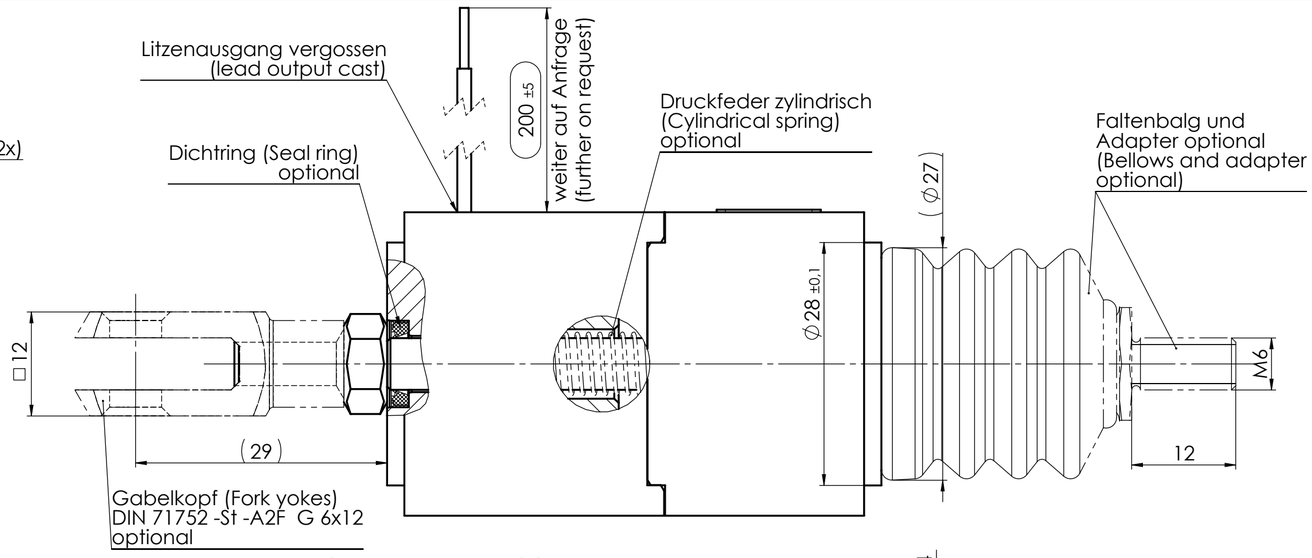

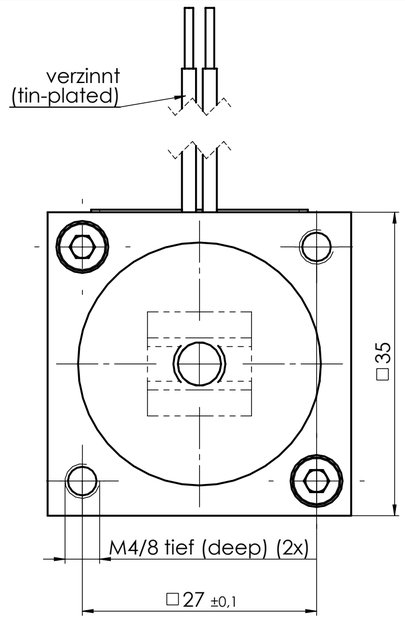

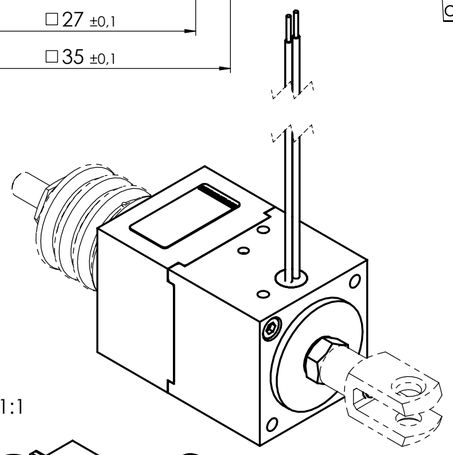

1:1

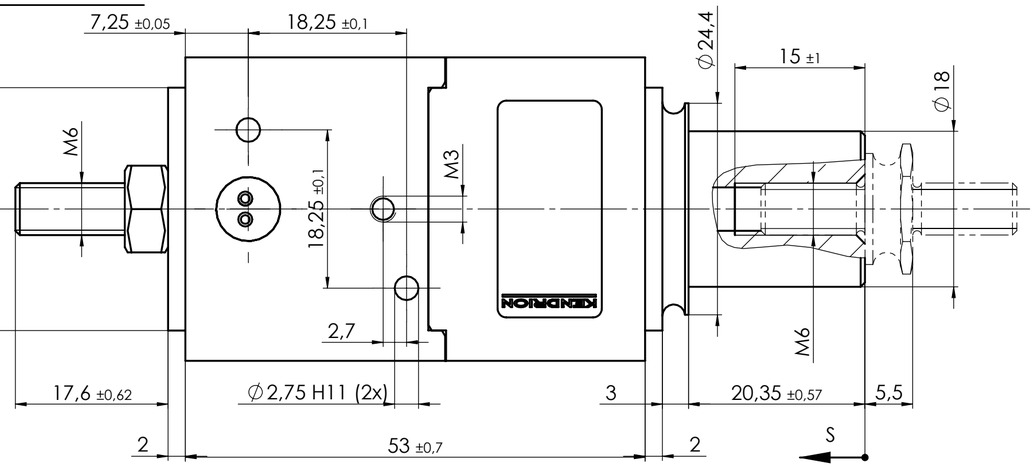

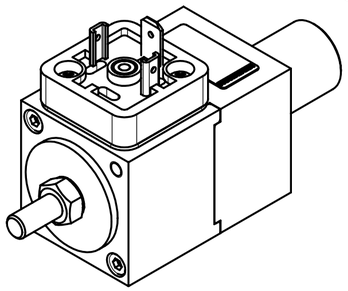

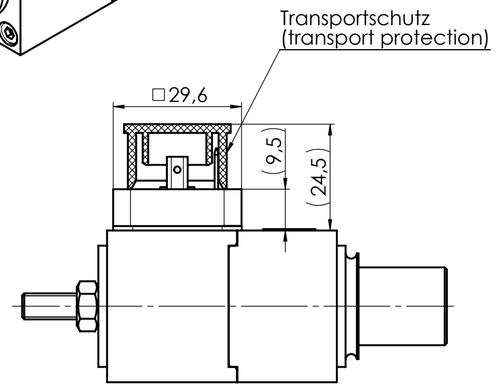

optional mit Gerätestecker DIN EN-175301-803,
Flachdichtung und Stopfen
(optional with connector plug DIN EN-175301-803,
flat seal and plug)
1:1

Technische Daten:
(Technical Data)

Elektromagnetische Komponente nach VDE 0580
(Electromagnetic components based on VDE 0580)

Nennspannung (nominal voltage): 24 V DC weitere auf Anfrage (further on request)

Einschaltdauer (duty cycle) : 100% ED* weitere auf Anfrage (further on request)

***100% ED in Verbindung mit der Leistungsvariante 24W ist nur gegeben bei montagebedingter Wärmeableitung über Anbauteile bspw. aus Stahl oder Alu mit einer äquivalenten Fläche von mindestens 300cm² und einer Materialstärke von 10mm**
(100% ED in combination with the power consumption of 24W is only given with assembly-related heat dissipation via mounting parts (steel or aluminum) with an equivalent surface of at least 300cm² and a material thickness of 10mm)

Nennleistung (nominal power): 23,78 W weitere auf Anfrage (further on request)

Schutzart: (types of protection)
Gerät (device):
IP 40 IEC60529
IP 54 IEC60529 mit Dichtring und Faltenbalg (with seal ring and bellows)
(bei Geräte mit Dichtring und Faltenbalg verringern sich die Kräfte um ca. 4N
(for devices with sealing ring and bellows, the forces are decreased by about 4N))

Anschluss (connection):
IP 00 IEC60529 bei freien Litzen (with free leads)
IP 65 IEC60529 mit Gerätestecker (with connector plug)

Erregerwicklung entspr. der Thermischen Klasse: F (155°C)
(excitation winding acc. to the thermal class)

Oberflächenschutz: (surface protection)
Korrosionsbeständigkeit nach
DIN 50979 / CrVI-frei
(corrosion resistance according to
DIN 50979 / CrVI-free)

Kolben (armature)
ISO 4527-Fe//NiP15±3µ

Optional
Gerätesteckdose nach DIN EN 175301-803 lose beigelegt
(connector according to DIN EN 175301-803 loose enclosed)

Maße unterliegen der Qualitätskontrolle
(values underlie the quality control)

Typenschildvariante nach Merkmalen
(Type plate variant according to features)

Beschriftungsbeispiel CE
(Inscription Example CE):
Etikett (label): 12x25mm
Schriftart (font): Arial Narrow
Schrifthöhe (font size): 1,5mm

KENDRION
No. XXXXXX — Teilenummer (part no.)
XXXXXX — Zeichnungsnummer (drawing no.)
xxxV DC xxx% ED — Nennspannung, Einschaltdauer (rated voltage, duty cycle)
x.xxA s = XXmm — Nennstrom, Hub (rated current, stroke)
Code xxxxxx/DD — Leitzahl, Datumscode nach PB0095 (guide no., date code according to PB0095)

Beschriftungsbeispiel
(Inscription Example):
Etikett (label): 12x25mm
Schriftart (font): Arial
Schrifthöhe (font size): 1,5mm

KENDRION
No. XXXXXX — Teilenummer (part no.)
XXXXXX — Zeichnungsnummer (drawing no.)
xxxV DC xxx% ED — Nennspannung, Einschaltdauer (rated voltage, duty cycle)
x.xxA s = XXmm — Nennstrom, Hub (rated current, stroke)
Code xxxxxx/DD — Leitzahl, Datumscode nach PB0095 (guide no., date code according to PB0095)

Schaltbild - Stecker
(circuit diagramm - plug)

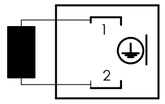

n	ern	PM002134	23.11.23	reia
m	1x	PM002101	20.04.23	strw
l	1x	22-0558	06.12.22	reia
k	1x	PM002030	24.05.22	strw
j	1x	PM002013	09.03.22	reia
i	1x	PM001020	27.07.21	strw
h	1x	PM000995	12.07.21	reia
g	1x	21-0216	29.04.21	reia
f	1x	PM000880	02.12.20	strw
e	1x	PM000845	15.10.20	reia
d	ern	M0404/19	28.08.19	reia
Zust. REV.I.	Anz. Qty.	Änderung REV. DESC.	Datum DATE	Name NAME

Projektionsmethode PROJECTION: ISO 128 1 (E)

Werkstückkanten WORK PIECE EDGES ISO 13715

Nennmassbereich / NOMINAL SIZE RANGE 0,2...0,5 mm

Längenmasse LENGTH DIMENSION ± 0,05 mm — Radien, Fasen RADIA, CHAMFERS ± 0,1 mm

Allgemeintoleranz GENERAL TOLERANCE: ISO 2768 -mK

Oberfläche SURFACE: ISO 1302

Maßstab / SCALE 2: 1 — Art.Nr. / MAT.-NO.

Werkstoff, Ausgangsteil / MATERIAL, INITIAL PART

	Datum	Name
Bearb. DRAWN	27.04.16	reia
Gepr. CHECK.	23.11.23	knos

Benennung / DESCRIPTION
Hochleistungs-Einfachhubmagnet
High performance single stroke solenoid

KENDRION

Zeichnungsnummer / DRAWING NO.
LHP035053A00 -O

Blatt / PAGE 1 — 1 Bl. / OF

Ers. f. / REPL. LogoCAD 23.10.2001 Rev.c — Format / SIZE A2 — SolidWorks

Freigabe:

Confidential

For this drawing we reserve all rights. The transfer, duplication, utilisation and distribution to third persons is expressly prohibited without permission. All patent trademarks and other rights in and to this drawing and design are reserved. (DIN ISO 16016-2002)

Weitergabe sowie Vervielfältigung dieser Unterlage, Verwertung und Mitteilung ihres Inhalts nicht gestattet, soweit nicht ausdrücklich zugestanden. Zuwiderhandlungen verpflichten zu Schadensersatz. Alle Rechte für den Fall der Patenterteilung oder Gebrauchsmuster Eintragung vorbehalten. (DIN ISO 16016-2002)