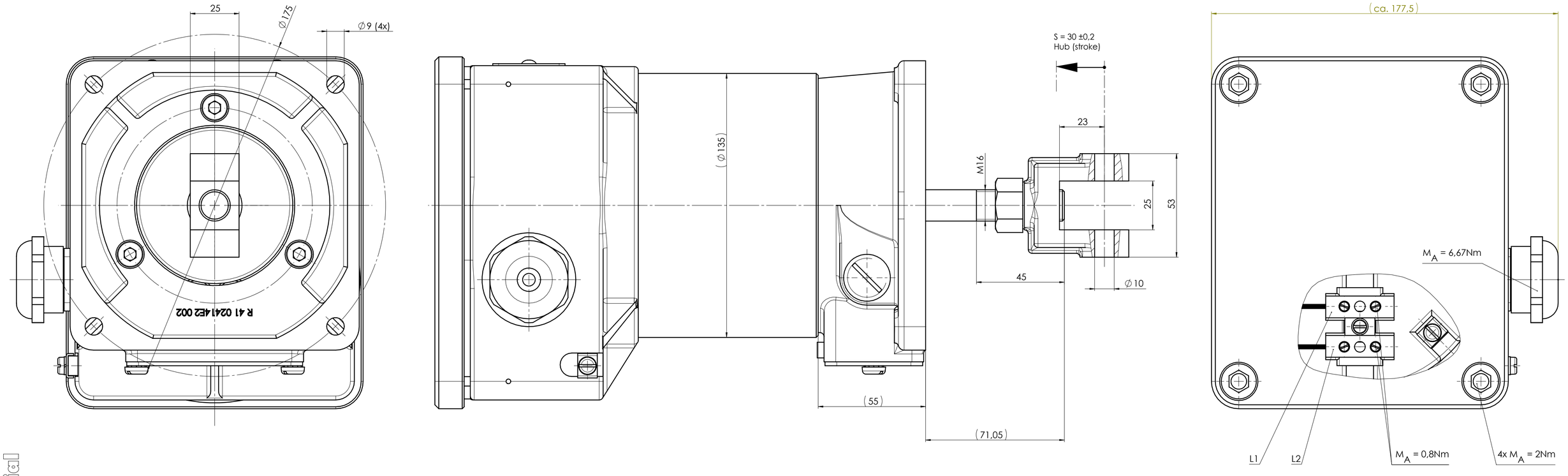

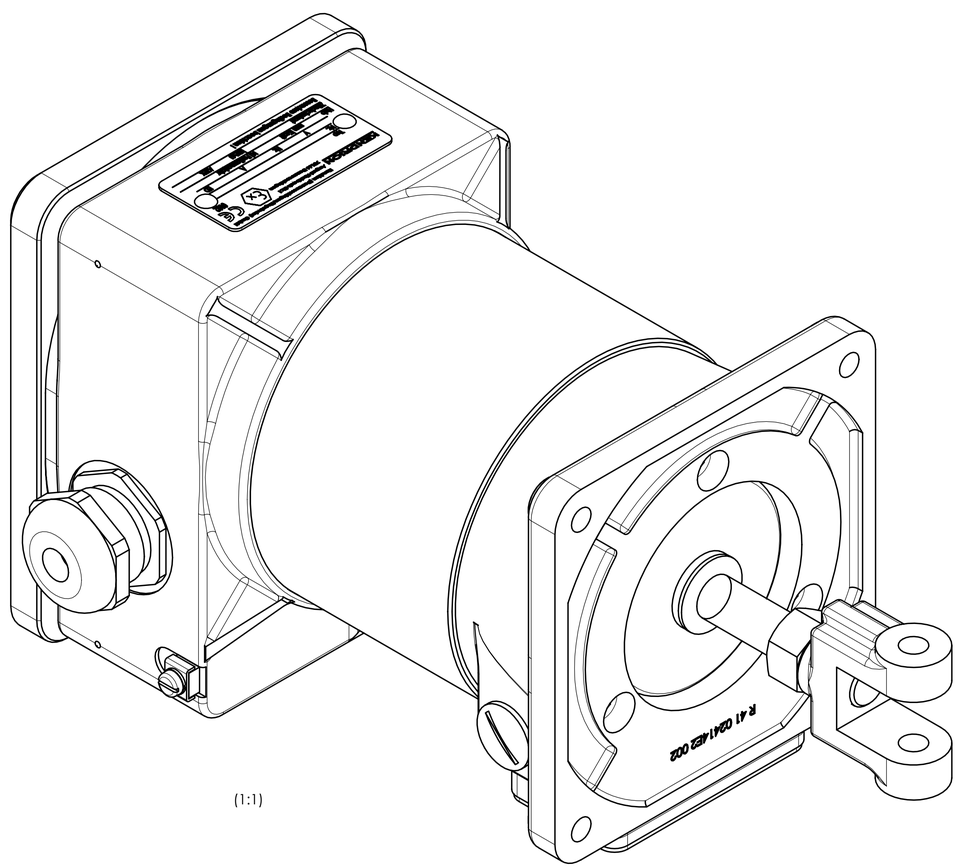

(1:1)

Hubkraft-Kennlinien

(stroke-force characteristic curve)

Kennlinie: Warmbedingungen mit 10% Unterspannung.
Aufgrund normaler Streuungen können Magnetkraftabweichungen von ±10% auftreten.
Die Kraftangaben beziehen sich auf eine senkrechte Prüflage, mit einer evtl. vorhandenen Feder und ohne Querkräfte.
(Characteristic curve: at warm conditions with 10% low voltage. Magnetic force based on vertical testing position with a potentially installed spring and without radial force. Due to material tolerances deviations in magnetic forces of ±10 % can occur.)

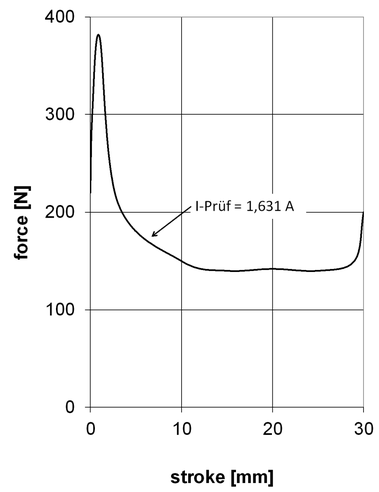

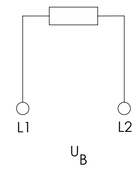

Technische Daten: (Technical Data)

Elektromagnetische Komponente nach VDE 0580
(Electromagnetic components based on VDE 0580)

Nennspannung: V,DC (nominal voltage)	24	110	180	205
Einschaltdauer %ED: (duty cycle)	100	100	100	100
Nennleistung: W (nominal power)	56	59,9	62,9	61,9
Schutzart Gerät: (types of protection device)	IP 54 IEC60529			
Erregerwicklung entspr. der Thermischen Klasse: (excitation winding acc. to the thermal class)	F (155°C)			
Oberflächenschutz: (surface protection)	Gerät lackiert RAL 7031 (device coated RAL 7031)			
	Gehäuse, Deckel (housing, cover): DIN 50979-Fe//Zn12//An//T0 Kolben (armature): ISO 4527-Fe//NiP13			

Beschriftungsbeispiel (sample of inscription) 2:1

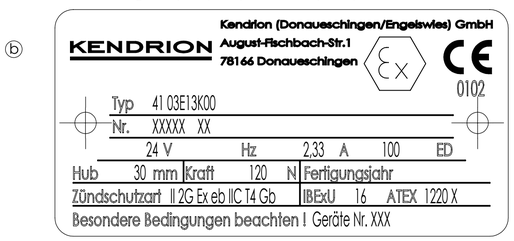

Maße unterliegen der Qualitätskontrolle (values underlie the quality control)

Projektionsmethode PROJECTION	ISO 128 1 (E)	Werkstückkanten WORK PIECE EDGES ISO 13715	Nennmassbereich / NOMINAL SIZE RANGE 0,2...0,5 mm	
		Allgemeintoleranz GENERAL TOLERANCE ISO 2768 -mK	Oberfläche SURFACE ISO 1302	Längenmasse LENGTH DIMENSION ± 0,05 mm; Radien, Fasen RADIA, CHAMFERS ± 0,1 mm
				Maßstab / SCALE 1: 1; Art.Nr. / MAT.-NO.
				Werkstoff, Ausgangsteil / MATERIAL, INITIAL PART
		Datum	Name	Benennung / DESCRIPTION
		Bearb. DRAWN 22.06.15	bulj	Gleichstrom-Hubmagnet-EX
		Gepr. CHECK. 26.08.20	steb	DC stroke solenoid - EX
b	1x	M0487/19	20.07.20	strw
a	neu	12064	22.06.15	bulj
Zust. REV.I.	Anz. Qty.	Änderung REV. DESC.	Datum DATE	Name NAME

KENDRION

Zeichnungsnummer / DRAWING NO. 41 03E13K00 -O

Blatt / PAGE 1 — 1 Bl. / OF

Ers. f. / REPL. — Format / SIZE A1 — SolidWorks

Freigabe:

Confidential

For this drawing we reserve all rights. The transfer, duplication, utilisation and distribution to third persons is expressly prohibited without permission. All patent trademarks and other rights in and to this drawing and design are reserved. (DIN ISO 16016-2002)

Weitergabe sowie Vervielfältigung dieser Unterlage, Verwertung und Mitteilung ihres Inhalts nicht gestattet, soweit nicht ausdrücklich zugestanden. Zuwiderhandlungen verpflichten zu Schadenersatz. Alle Rechte für den Fall der Patentierung oder Gebrauchsmuster Eintragung vorbehalten. (DIN ISO 16016-2002)